EK Type

■左回り切欠差込ブッシュ
- 精　級:SEK
- 並　級:EK
- リーマ用:ERK

■ご注文時のサイズ指定例

S E K　精級ブッシュEKタイプ
II
8.0　内径サイズ (d)
×
16　ツバ下長さ (ℓ)

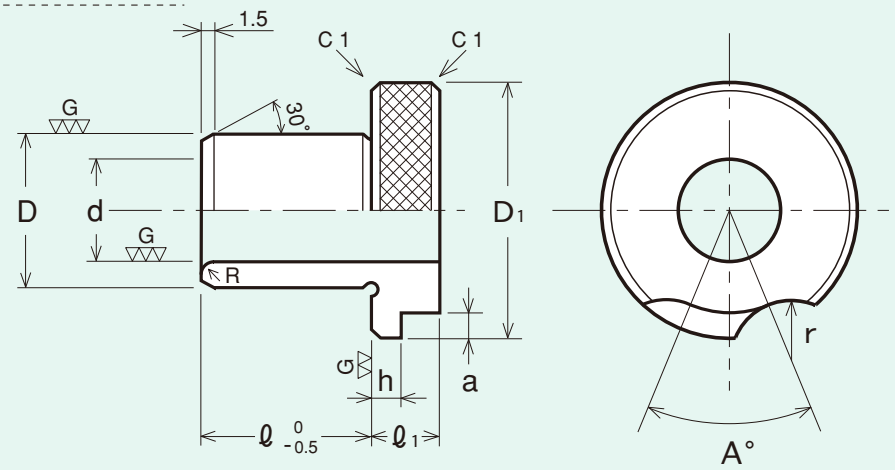

■EKタイプは　1. 長期の使用の場合　2. 穴寸法ドリルサイズに変更のある場合　3. ドリル加工のあとにリーマ加工のある場合の使用に適しています。
■EKタイプ使用にはガイド用固定ブッシュ (GKタイプ) が必要です。差込ブッシュEKタイプ外径 (D) と、ガイド用固定ブッシュ内径 (d) を同じに合わせてセットします。
■EKタイプはガイド用固定ブッシュGKタイプに手で差込めます。

(単位/mm)

d (内 径)	d(内径)の許容差 SEK(G6)	d(内径)の許容差 ERK	d(内径)の許容差 EK	ℓ 0 -0.5 (ツバ下長さ)		内径に対する外径の振れ SEK・ERK	内径に対する外径の振れ EK	D (外径) (m5)		D1	ℓ1	h	a	R	A°	r	止めネジ 止めガネ
1.6～ 2.0	+0.008 +0.002	+0.014 +0.008	+0.025 +0.002	12	–	0.005以内	0.012以内	8	+0.012 +0.006	16	8	3.5	3	0.8	60	7	TK-5 RK-5
2.1～ 3.0																	
3.1～ 4.0	+0.012 +0.004	+0.020 +0.012	+0.030 +0.004	12	16									1			
4.1～ 6.0								10		19							
6.1～ 8.0	+0.014 +0.005	+0.024 +0.015	+0.036 +0.005	16	20			12	+0.015 +0.007	22				2			
8.1～10.0								15		26	9						
10.1～12.0	+0.017 +0.006	+0.029 +0.018	+0.043 +0.006	20	25			18		30					45		
12.1～15.0								22	+0.017 +0.008	35	12	5	4			9	TK-6 RK-6
15.1～18.0				25	30			26		40							
18.1～22.0	+0.020 +0.007	+0.034 +0.021	+0.052 +0.007			0.008以内	0.020以内	30		47				3	40		
22.1～26.0				30	35			35	+0.020 +0.009	55	15	6	5			10	TK-8 RK-8
26.1～30.0								42		62					35		
30.1～35.0	+0.025 +0.009	+0.041 +0.025	+0.062 +0.009	35	45			48		69				4			
35.1～42.0								55	+0.024 +0.011	77							